114-2 2-/3-armiger Kombi-Abzieher mit selbstzentrierenden Abziehschenkeln 5 t



BESCHREIBUNG

Die verstellbaren, 2-/3-armigen Kombi-Abzieher der Baureihe 114 mit selbstzentrierenden Abziehschenkeln (Autogrip Technology) sind vielseitig einsetzbar zum Außenabziehen sowie Innenausziehen von Lagern, Zahnrädern, Scheiben und ähnlichen Bauteilen in allen gängigen Größen für Handwerk, Werkstatt und Industrie. Zum berührungslosen und besonders schonenden Ausziehen kann der Abzieher mittels passendem Gewindeadapter mit einem Gleithammer kombiniert werden. Die 3-Armigkeit garantiert eine gleichmäßige Lastverteilung und dadurch einen besonders sicheren Halt am abzuziehenden Teil. Wenn um das Bauteil herum nur wenig Platz vorhanden ist, kann der 3-armige Abzieher dank der Kombi-Traverse zu einem 2-Arm-Abzieher umgebaut werden.

EINSATZBEREICH

Zum Abziehen von Lagern, Zahnrädern, Scheiben und ähnlichen Bauteilen

BENEFIT

- Selbstzentrierende Abziehschenkel mit Federspannung (Autogrip Technology)
- Optional umrüstbar von einem Außenabzieher zu einem Innenauszieher durch Umdrehen der Abziehschenkel
- Kombi-Traverse ermöglicht sowohl 2- als auch 3-armiges Abziehen
- 3-Armigkeit sorgt für eine gleichmäßige Kraftverteilung und ermöglicht größere Abziehkräfte

STAMMDATEN

GTIN [GTIN]	4021176009372
Ursprungsland	DE
Material	Werkzeugstahl
Baureihe	114
Gewicht Brutto [kg]	0,3 kg
Verpackungsinhalt	1 Stück
Verpackungsgesetz	Rezykkat rHDPE 61
Weltweite Vertriebsfähigkeit gegeben	Ja (REACH, RoHS, POP, PROP65, TSCA)

ERSATZTEILE

- 614160_Mechanische Druckspindel | 0,22 kg

ANWENDUNGSBILD



DETAILBILD



2-/3-armiger Kombi-Abzieher mit selbstzentrierenden Abziehschenkeln 5 t

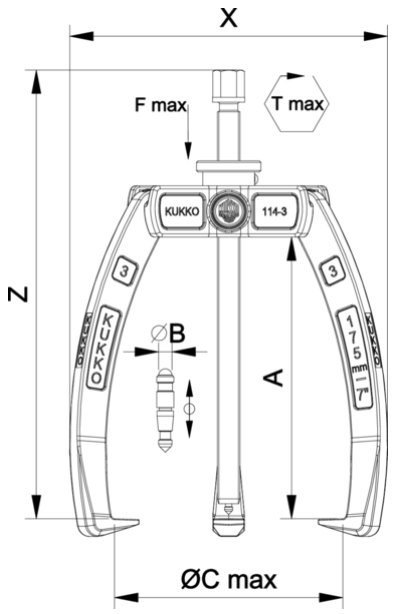

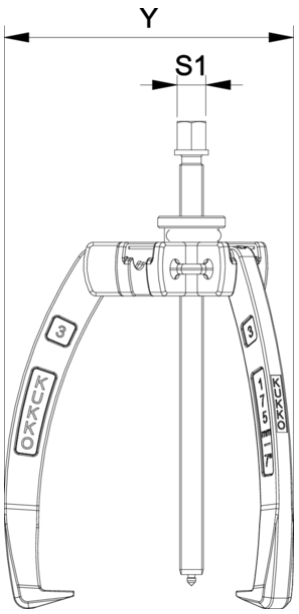

Abkürzung	Attribut	Wert
X	Gesamtbreite [mm]	130 mm
Y	Gesamttiefe [mm]	114 mm
Z	Höhe [mm]	175 mm
A	Spanntiefe Aussenabziehen [mm]	100 mm
S1	Schlüsselweite Betätigungssechskant [mm]	17 mm
Cmin	Spannweite Aussenabziehen (min.) [mm]	0 mm
Cmax	Spannweite Aussenabziehen (max.) [mm]	100 mm
K	Hakenfußstärke an der Spitze (Klauenstärke K) [mm]	3 mm
J	Hakenfußbreite (Klauenbreite J) [mm]	15 mm
O	Hakenfußtiefe nutzbar (Klauentiefe nutzbar O) [mm]	15 mm
H	Hakenfußtiefe gesamt (Klauentiefe gesamt H) [mm]	30 mm
L	Klauenstärke gesamt (L+1mm) (Klauenabstand zur Grundfläche) [mm]	9 mm
Emin	Spannweite Innenausziehen (min.) [mm]	62 mm
Emax	Spannweite Innenausziehen (max.) [mm]	100 mm
Tmax	max. Drehmoment [Nm]	60 Nm
Fmax	max. Zugkraft [t]	5 t
Fmax	max. Zugkraft [kN]	50 kN
B	Durchmesser der Zentrierspitze [mm]	5 mm

Abkürzung	Attribut	Wert
X	Gesamtbreite [mm]	130 mm
Y	Gesamttiefe [mm]	114 mm
Z	Höhe [mm]	175 mm
A	Spanntiefe Aussenabziehen [mm]	100 mm
S1	Schlüsselweite Betätigungssechskant [mm]	17 mm
Cmin	Spannweite Aussenabziehen (min.) [mm]	0 mm
Cmax	Spannweite Aussenabziehen (max.) [mm]	100 mm
K	Hakenfußstärke an der Spitze (Klauenstärke K) [mm]	3 mm
J	Hakenfußbreite (Klauenbreite J) [mm]	15 mm
O	Hakenfußtiefe nutzbar (Klauentiefe nutzbar O) [mm]	15 mm
H	Hakenfußtiefe gesamt (Klauentiefe gesamt H) [mm]	30 mm
L	Klauenstärke gesamt (L+1mm) (Klauenabstand zur Grundfläche) [mm]	9 mm
Emin	Spannweite Innenausziehen (min.) [mm]	62 mm
Emax	Spannweite Innenausziehen (max.) [mm]	100 mm
Tmax	max. Drehmoment [Nm]	60 Nm
Fmax	max. Zugkraft [t]	5 t
Fmax	max. Zugkraft [kN]	50 kN
B	Durchmesser der Zentrierspitze [mm]	5 mm

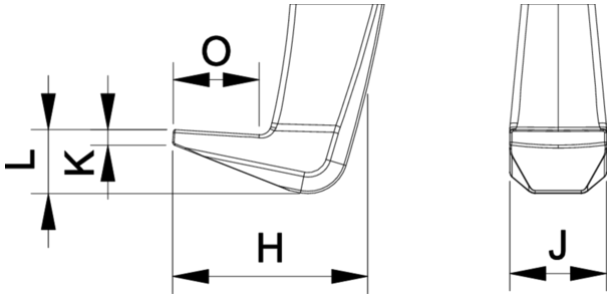

Abkürzung	Attribut	Wert
X	Gesamtbreite [mm]	130 mm
Y	Gesamttiefe [mm]	114 mm
Z	Höhe [mm]	175 mm
A	Spanntiefe Aussenabziehen [mm]	100 mm
S1	Schlüsselweite Betätigungssechskant [mm]	17 mm
Cmin	Spannweite Aussenabziehen (min.) [mm]	0 mm
Cmax	Spannweite Aussenabziehen (max.) [mm]	100 mm
K	Hakenfußstärke an der Spitze (Klauenstärke K) [mm]	3 mm

J	Hakenfußbreite (Klauenbreite J) [mm]	15 mm
O	Hakenfußtiefe nutzbar (Klauentiefe nutzbar O) [mm]	15 mm
H	Hakenfußtiefe gesamt (Klauentiefe gesamt H) [mm]	30 mm
L	Klauenstärke gesamt (L+1mm) (Klauenabstand zur Grundfläche) [mm]	9 mm
Emin	Spannweite Innenausziehen (min.) [mm]	62 mm
Emax	Spannweite Innenausziehen (max.) [mm]	100 mm
Tmax	max. Drehmoment [Nm]	60 Nm
Fmax	max. Zugkraft [t]	5 t
Fmax	max. Zugkraft [kN]	50 kN
B	Durchmesser der Zentrierspitze [mm]	5 mm

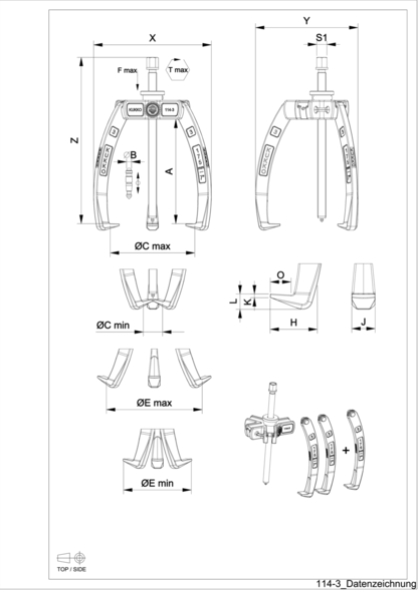

114-3_Datenzeichnung

Abkürzung	Attribut	Wert
X	Gesamtbreite [mm]	130 mm
Y	Gesamttiefe [mm]	114 mm
Z	Höhe [mm]	175 mm
A	Spanntiefe Aussenabziehen [mm]	100 mm
S1	Schlüsselweite Betätigungssechskant [mm]	17 mm
Cmin	Spannweite Aussenabziehen (min.) [mm]	0 mm
Cmax	Spannweite Aussenabziehen (max.) [mm]	100 mm
K	Hakenfußstärke an der Spitze (Klauenstärke K) [mm]	3 mm
J	Hakenfußbreite (Klauenbreite J) [mm]	15 mm
O	Hakenfußtiefe nutzbar (Klauentiefe nutzbar O) [mm]	15 mm
H	Hakenfußtiefe gesamt (Klauentiefe gesamt H) [mm]	30 mm
L	Klauenstärke gesamt (L+1mm) (Klauenabstand zur Grundfläche) [mm]	9 mm
Emin	Spannweite Innenausziehen (min.) [mm]	62 mm
Emax	Spannweite Innenausziehen (max.) [mm]	100 mm
Tmax	max. Drehmoment [Nm]	60 Nm
Fmax	max. Zugkraft [t]	5 t
Fmax	max. Zugkraft [kN]	50 kN
B	Durchmesser der Zentrierspitze [mm]	5 mm